PT-RZ31KJ･PT-RQ32K シリーズ対応スタックフレーム

CSF-31KB

株式会社シーマ Cima

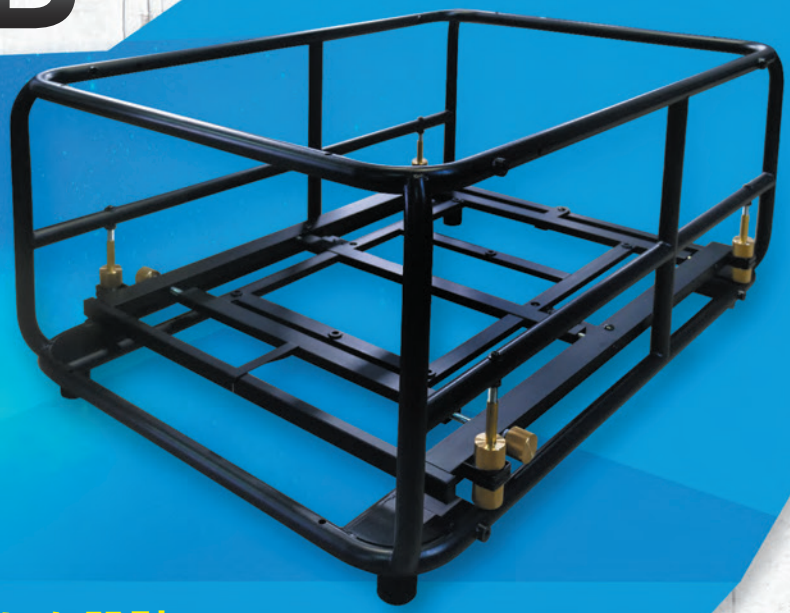

イベントや式典など
様々な現場に対応できる
高輝度･高解像度
プロジェクター用
スタックフレーム

販売商品

ユーザビリティをさらに徹底追求した設計

- 新設計として両サイドにある調整アジャスターによりフレームを固定した後でも垂直･左右調整ができます。
- フレーム塗装は手に馴染みやすい素材を使用、滑りにくく落下防止になります。

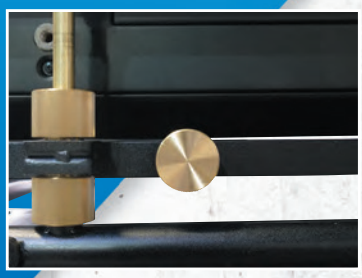

シンメトリーフレームが抜群の設置性を実現

- 手に馴染みやすいラウンドデザイン。
- 左右対称の設計により様々な設置環境に対応。
- 耐久性と機能性を重視しつつ軽量化を実現。

縦型設置が可能

- フレームの脚を外し、
  フレームの側面に付け替える事で
  縦置き設置が可能になりました。

スタックスタイル

■ 精密な設計により安定したスタックが可能に。
■ 別機種とのスタックも可能。

別機種と設置する際の
スタック用プレートの準備方法。

ツインスタック

別プロジェクターとのスタック

機器仕様

■ 機器寸法図

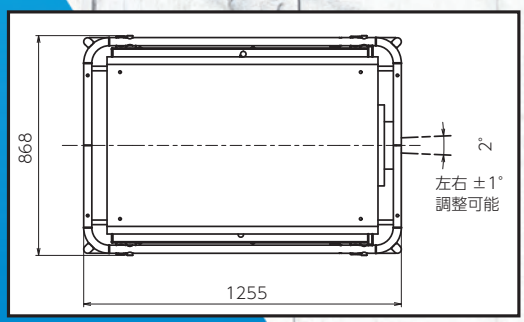

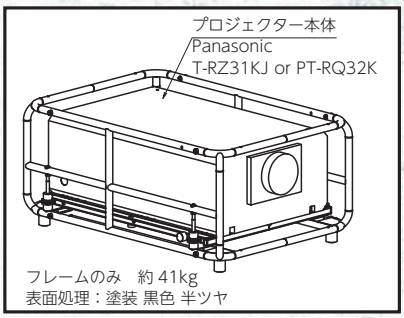

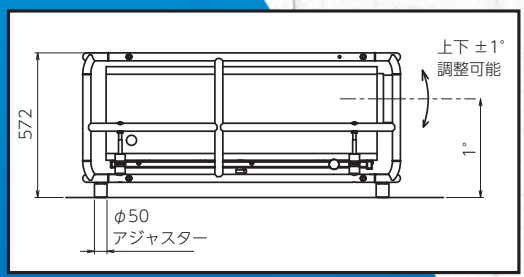

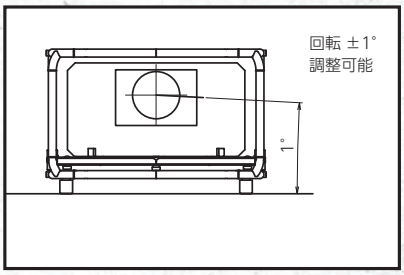

※ スタックフレーム単独でのレンタルは行っておりません。販売のみの対応とさせていただきます。

株式会社シーマ

「映像yorozu屋」0120-410-866
www.cima-net.co.jp r-info@cima-net.co.jp

東京支店
〒134-0086 東京都江戸川区臨海町3-6-3
TEL：03-6661-4101　FAX：03-6661-4108

広島支店
〒730-0823 広島市中区吉島西1-27-6
TEL：082-246-7762　FAX：082-243-2281

大阪本社
〒564-0053 大阪府吹田市江の木町20-10
TEL：06-6310-4103　FAX：06-6310-4110

京都支店
〒606-0047 京都市左京区上高野薩田町113
TEL：075-723-0430　FAX：075-723-0431

九州支店
〒812-0042 福岡県福岡市博多区豊1-9-11
TEL：092-409-4120　FAX：092-409-4128